IEC 61784-3-13

Edition 1.0 2010-06

INTERNATIONAL STANDARD

NORME INTERNATIONALE

colour inside

Industrial communication networks – Profiles – Part 3-13: Functional safety fieldbuses – Additional specifications for CPF 13

Réseaux de communication industriels – Profils – Partie 3-13: Bus de terrain de sécurité fonctionnelle – Spécifications supplémentaires pour CPF 13

INTERNATIONAL ELECTROTECHNICAL COMMISSION

COMMISSION ELECTROTECHNIQUE INTERNATIONALE

PRICE CODE
CODE PRIX XH

ICS 25.040.40, 35.100.05

ISBN 978-2-88912-945-4

Warning! Make sure that you obtained this publication from an authorized distributor.
Attention! Veuillez vous assurer que vous avez obtenu cette publication via un distributeur agréé.

CONTENTS

INTERNATIONAL ELECTROTECHNICAL COMMISSION

INDUSTRIAL COMMUNICATION NETWORKS – PROFILES –

Part 3-13: Functional safety fieldbuses – Additional specifications for CPF 13

FOREWORD

1) The International Electrotechnical Commission (IEC) is a worldwide organization for standardization comprising all national electrotechnical committees (IEC National Committees). The object of IEC is to promote international co-operation on all questions concerning standardization in the electrical and electronic fields. To this end and in addition to other activities, IEC publishes International Standards, Technical Specifications, Technical Reports, Publicly Available Specifications (PAS) and Guides (hereafter referred to as "IEC Publication(s)"). Their preparation is entrusted to technical committees; any IEC National Committee interested in the subject dealt with may participate in this preparatory work. International, governmental and non-governmental organizations liaising with the IEC also participate in this preparation. IEC collaborates closely with the International Organization for Standardization (ISO) in accordance with conditions determined by agreement between the two organizations.
2) The formal decisions or agreements of IEC on technical matters express, as nearly as possible, an international consensus of opinion on the relevant subjects since each technical committee has representation from all interested IEC National Committees.
3) IEC Publications have the form of recommendations for international use and are accepted by IEC National Committees in that sense. While all reasonable efforts are made to ensure that the technical content of IEC Publications is accurate, IEC cannot be held responsible for the way in which they are used or for any misinterpretation by any end user.
4) In order to promote international uniformity, IEC National Committees undertake to apply IEC Publications transparently to the maximum extent possible in their national and regional publications. Any divergence between any IEC Publication and the corresponding national or regional publication shall be clearly indicated in the latter.
5) IEC itself does not provide any attestation of conformity. Independent certification bodies provide conformity assessment services and, in some areas, access to IEC marks of conformity. IEC is not responsible for any services carried out by independent certification bodies.
6) All users should ensure that they have the latest edition of this publication.
7) No liability shall attach to IEC or its directors, employees, servants or agents including individual experts and members of its technical committees and IEC National Committees for any personal injury, property damage or other damage of any nature whatsoever, whether direct or indirect, or for costs (including legal fees) and expenses arising out of the publication, use of, or reliance upon, this IEC Publication or any other IEC Publications.
8) Attention is drawn to the Normative references cited in this publication. Use of the referenced publications is indispensable for the correct application of this publication.

International Standard IEC 61784-3-13 has been prepared by subcommittee 65C: Industrial networks, of IEC technical committee 65: Industrial process measurement, control and automation.

This bilingual version (2012-02) corresponds to the monolingual English version, published in 2010-06.

The text of this standard is based on the following documents:

FDIS	Report on voting
65C/591A/FDIS	65C/603/RVD

Full information on the voting for the approval of this standard can be found in the report on voting indicated in the above table.

The French version of this standard has not been voted upon.

This publication has been drafted in accordance with the ISO/IEC Directives, Part 2.

A list of all parts of the IEC 61784-3 series, published under the general title *Industrial communication networks – Profiles – Functional safety fieldbuses*, can be found on the IEC website.

The committee has decided that the contents of this publication will remain unchanged until the stability date indicated on the IEC web site under "http://webstore.iec.ch" in the data related to the specific publication. At this date, the publication will be

- reconfirmed,
- withdrawn,
- replaced by a revised edition, or
- amended.

IMPORTANT – The 'colour inside' logo on the cover page of this publication indicates that it contains colours which are considered to be useful for the correct understanding of its contents. Users should therefore print this document using a colour printer.

0 Introduction

0.1 General

The IEC 61158 fieldbus standard together with its companion standards IEC 61784-1 and IEC 61784-2 defines a set of communication protocols that enable distributed control of automation applications. Fieldbus technology is now considered well accepted and well proven. Thus many fieldbus enhancements are emerging, addressing not yet standardized areas such as real time, safety-related and security-related applications.

This standard explains the relevant principles for functional safety communications with reference to IEC 61508 series and specifies several safety communication layers (profiles and corresponding protocols) based on the communication profiles and protocol layers of IEC 61784-1, IEC 61784-2 and the IEC 61158 series. It does not cover electrical safety and intrinsic safety aspects.

Figure 1 shows the relationships between this standard and relevant safety and fieldbus standards in a machinery environment.

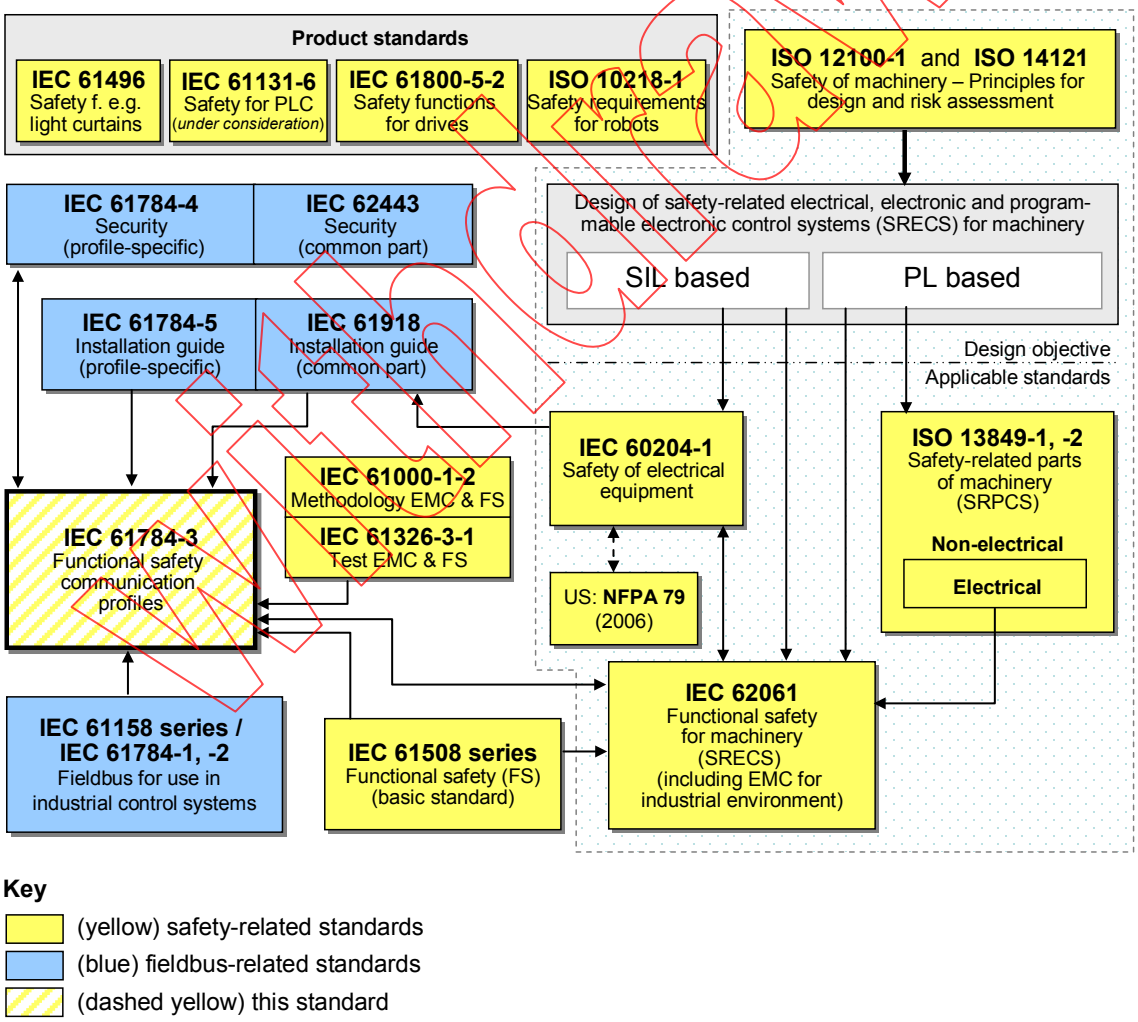

NOTE Subclauses 6.7.6.4 (high complexity) and 6.7.8.1.6 (low complexity) of IEC 62061 specify the relationship between PL (Category) and SIL.

Figure 1 – Relationships of IEC 61784-3 with other standards (machinery)

Figure 2 shows the relationships between this standard and relevant safety and fieldbus standards in a process environment.

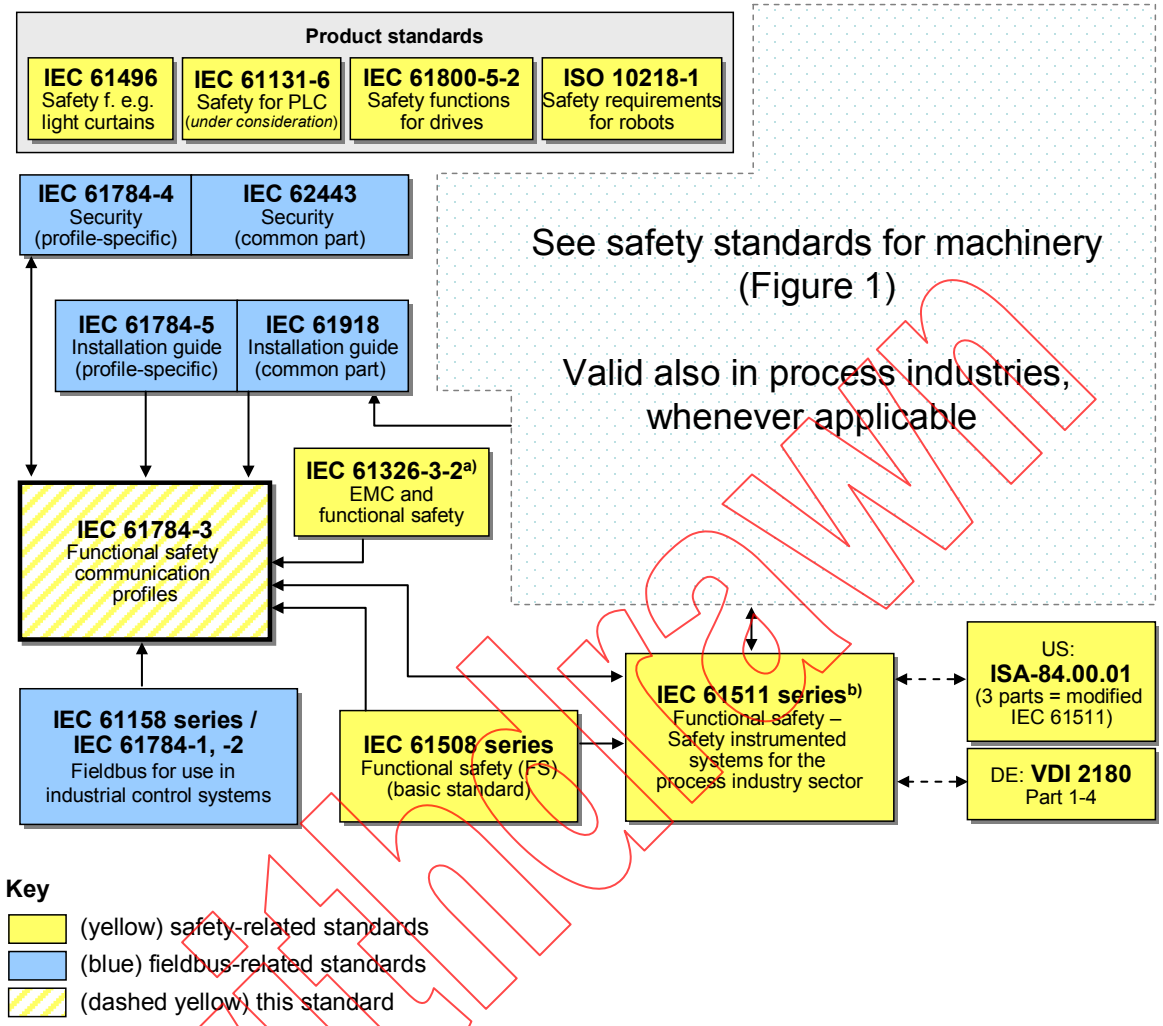

a For specified electromagnetic environments; otherwise IEC 61326-3-1.

b EN ratified.

Figure 2 – Relationships of IEC 61784-3 with other standards (process)

Safety communication layers which are implemented as parts of safety-related systems according to IEC 61508 series provide the necessary confidence in the transportation of messages (information) between two or more participants on a fieldbus in a safety-related system, or sufficient confidence of safe behaviour in the event of fieldbus errors or failures.

Safety communication layers specified in this standard do this in such a way that a fieldbus can be used for applications requiring functional safety up to the Safety Integrity Level (SIL) specified by its corresponding functional safety communication profile.

The resulting SIL claim of a system depends on the implementation of the selected functional safety communication profile within this system – implementation of a functional safety communication profile in a standard device is not sufficient to qualify it as a safety device.

This standard describes:

— basic principles for implementing the requirements of IEC 61508 series for safety-related data communications, including possible transmission faults, remedial measures and considerations affecting data integrity;

— individual description of functional safety profiles for several communication profile families in IEC 61784-1 and IEC 61784-2;

— safety layer extensions to the communication service and protocols sections of the IEC 61158 series.

0.2 Patent declaration

The International Electrotechnical Commission (IEC) draws attention to the fact that it is claimed that compliance with this document may involve the use of patents concerning the functional safety communication profiles for family 13 as follows, where the [xx] notation indicates the holder of the patent right:

AT 31/2007	[BR]	Anordnung und ein Verfahren zur sicheren Datenkommunikation über ein nicht sicheres Netzwerk
DE 102004055978.3	[BR]	Verfahren zur Zeitsynchronisation innerhalb eines sicherheitsgerichteten Netzwerkes
DE 102004055685.7	[BR]	Verfahren zur Abgrenzung eines sicheren Netzwerkes
DE 102004055684.9	[BR]	Verfahren zur Absicherung des Datentransfers in einem sicheren Netzwerk mit CRC's variabler Länge
EP 08150038	[BR]	Arrangement and a method for safe data communication via a non-safe network
US 11/970178	[BR]	Arrangement and a method for safe data communication via a non-safe network

IEC takes no position concerning the evidence, validity and scope of these patent rights.

The holders of these patents rights have assured the IEC that they are willing to negotiate licences under reasonable and non-discriminatory terms and conditions with applicants throughout the world. In this respect, the statement of the holders of these patent rights are registered with IEC.

Information may be obtained from:

[BR] Bernecker + Rainer
Industrie-Elektronik Ges.m.b.H.
B&R Strassse 1
5142 Eggelsberg
AUSTRIA

Tel.: +43 7748 6586– 0
Fax.: +43 7748 6586 – 26

Attention is drawn to the possibility that some of the elements of this document may be the subject of patent rights other than those identified above. IEC shall not be held responsible for identifying any or all such patent rights.

INDUSTRIAL COMMUNICATION NETWORKS – PROFILES –

Part 3-13: Functional safety fieldbuses – Additional specifications for CPF 13

1 Scope

This part of the IEC 61784-3 series specifies a safety communication layer (services and protocol) based on CPF 13 of IEC 61784-2 and IEC 61158 Type 13. It identifies the principles for functional safety communications defined in IEC 61784-3 that are relevant for this safety communication layer.

NOTE 1 It does not cover electrical safety and intrinsic safety aspects. Electrical safety relates to hazards such as electrical shock. Intrinsic safety relates to hazards associated with potentially explosive atmospheres.

This part[1] defines mechanisms for the transmission of safety-relevant messages among participants within a distributed network using fieldbus technology in accordance with the requirements of IEC 61508 series[2] for functional safety. These mechanisms may be used in various industrial applications such as process control, manufacturing automation and machinery.

This part provides guidelines for both developers and assessors of compliant devices and systems.

NOTE 2 The resulting SIL claim of a system depends on the implementation of the selected functional safety communication profile within this system – implementation of a functional safety communication profile according to this part in a standard device is not sufficient to qualify it as a safety device.

2 Normative references

The following referenced documents are indispensable for the application of this document. For dated references, only the edition cited applies. For undated references, the latest edition of the referenced document (including any amendments) applies.

IEC 61131-3, *Programmable controllers – Part 3: Programming languages*

IEC 61158-3-13, *Industrial communication networks – Fieldbus specifications – Part 3-13: Data-link layer service definition – Type 13 elements*

IEC 61158-4-13, *Industrial communication networks – Fieldbus specifications – Part 4-13: Data-link layer protocol specification – Type 13 elements*

IEC 61158-5-13, *Industrial communication networks – Fieldbus specifications – Part 5-13: Application layer service definition – Type 13 elements*

IEC 61158-6-13, *Industrial communication networks – Fieldbus specifications – Part 6-13: Application layer protocol specification – Type 13 elements*

---

1 In the following pages of this standard, “this part” will be used for “this part of the IEC 61784-3 series”.

2 In the following pages of this standard, “IEC 61508” will be used for “IEC 61508 series”.

IEC 61508 (all parts), *Functional safety of electrical/electronic/programmable electronic safety-related systems*

IEC 61784-2, *Industrial communication networks – Profiles – Part 2: Additional fieldbus profiles for real-time networks based on ISO/IEC 8802-3*

IEC 61784-3:2010[3], *Industrial communication networks – Profiles – Part 3: Functional safety fieldbuses – General rules and profile definitions*

IEC 61918, *Industrial communication networks – Installation of communication networks in industrial premises*

ISO/IEC 19501, *Information technology – Open Distributed Processing – Unified Modeling Language (UML) Version 1.4.2*

[3] In preparation.

SOMMAIRE

COMMISSION ÉLECTROTECHNIQUE INTERNATIONALE

RÉSEAUX DE COMMUNICATION INDUSTRIELS – PROFILS –

Partie 3-13: Bus de terrain de sécurité fonctionnelle – Spécifications supplémentaires pour CPF 13

AVANT-PROPOS

1) La Commission Electrotechnique Internationale (CEI) est une organisation mondiale de normalisation composée de l'ensemble des comités électrotechniques nationaux (Comités nationaux de la CEI). La CEI a pour objet de favoriser la coopération internationale pour toutes les questions de normalisation dans les domaines de l'électricité et de l'électronique. A cet effet, la CEI – entre autres activités – publie des Normes internationales, des Spécifications techniques, des Rapports techniques, des Spécifications accessibles au public (PAS) et des Guides (ci-après dénommés "Publication(s) de la CEI"). Leur élaboration est confiée à des comités d'études, aux travaux desquels tout Comité national intéressé par le sujet traité peut participer. Les organisations internationales, gouvernementales et non gouvernementales, en liaison avec la CEI, participent également aux travaux. La CEI collabore étroitement avec l'Organisation Internationale de Normalisation (ISO), selon des conditions fixées par accord entre les deux organisations.

2) Les décisions ou accords officiels de la CEI concernant les questions techniques représentent, dans la mesure du possible, un accord international sur les sujets étudiés, étant donné que les Comités nationaux de la CEI intéressés sont représentés dans chaque comité d'études.

3) Les Publications de la CEI se présentent sous la forme de recommandations internationales et sont agréées comme telles par les Comités nationaux de la CEI. Tous les efforts raisonnables sont entrepris afin que la CEI s'assure de l'exactitude du contenu technique de ses publications; la CEI ne peut pas être tenue responsable de l'éventuelle mauvaise utilisation ou interprétation qui en est faite par un quelconque utilisateur final.

4) Dans le but d'encourager l'uniformité internationale, les Comités nationaux de la CEI s'engagent, dans toute la mesure possible, à appliquer de façon transparente les Publications de la CEI dans leurs publications nationales et régionales. Toutes divergences entre toutes Publications de la CEI et toutes publications nationales ou régionales correspondantes doivent être indiquées en termes clairs dans ces dernières.

5) La CEI elle-même ne fournit aucune attestation de conformité. Des organismes de certification indépendants fournissent des services d'évaluation de conformité et, dans certains secteurs, accèdent aux marques de conformité de la CEI. La CEI n'est responsable d'aucun des services effectués par les organismes de certification indépendants.

6) Tous les utilisateurs doivent s'assurer qu'ils sont en possession de la dernière édition de cette publication.

7) Aucune responsabilité ne doit être imputée à la CEI, à ses administrateurs, employés, auxiliaires ou mandataires, y compris ses experts particuliers et les membres de ses comités d'études et des Comités nationaux de la CEI, pour tout préjudice causé en cas de dommages corporels et matériels, ou de tout autre dommage de quelque nature que ce soit, directe ou indirecte, ou pour supporter les coûts (y compris les frais de justice) et les dépenses découlant de la publication ou de l'utilisation de cette Publication de la CEI ou de toute autre Publication de la CEI, ou au crédit qui lui est accordé.

8) L'attention est attirée sur les références normatives citées dans cette publication. L'utilisation de publications référencées est obligatoire pour une application correcte de la présente publication.

La Norme internationale CEI 61784-3-13 a été établie par le sous-comité 65C: Réseaux de communication industriels, du comité d'études 65 de la CEI: Mesure, commande et automation dans les processus industriels.

La présente version bilingue (2012-02) correspond à la version anglaise monolingue publiée en 2010-06.

Le texte anglais de cette norme est issu des documents 65C/591A/FDIS et 65C/603/RVD.

Le rapport de vote 65C/603/RVD donne toute information sur le vote ayant abouti à l'approbation de cette norme.

La version française de cette norme n'a pas été soumise au vote.

Cette publication a été rédigée selon les Directives ISO/CEI, Partie 2.

Une liste de toutes les parties de la série CEI 61784-3, présentées sous le titre général *Réseaux de communication industriels – Profils – Bus de terrain de sécurité fonctionnelle*, est disponible sur le site web de la CEI.

Le comité a décidé que le contenu de cette publication ne sera pas modifié avant la date de stabilité indiquée sur le site web de la CEI sous "http://webstore.iec.ch" dans les données relatives à la publication recherchée. A cette date, la publication sera

- reconduite;
- supprimée;
- remplacée par une édition révisée, ou
- amendée.

IMPORTANT – Le logo “colour inside” qui se trouve sur la page de garde de cette publication indique qu'elle contient des couleurs qui sont considérées comme utiles à une bonne compréhension de son contenu. Les utilisateurs devraient, par conséquent, imprimer cette publication en utilisant une imprimante couleur.

0 Introduction

0.1 Généralités

La norme CEI 61158 relative aux bus de terrain, ainsi que ses normes associées CEI 61784-1 et CEI 61784-2, définissent un ensemble de protocoles de communication qui assurent la commande répartie d'applications automatisées. La technologie de bus de terrain est désormais reconnue et bien éprouvée. Ainsi, de nombreuses améliorations des bus de terrain se développent pour traiter de domaines non encore normalisés tels que les applications en temps réel relatives à la sécurité et de sûreté.

La présente norme définit les principes pertinents applicables aux communications en termes de sécurité fonctionnelle en référence à la série CEI 61508, et spécifie plusieurs couches de communication de sécurité (profils et protocoles correspondants) basés sur les profils de communication et les couches de protocoles de la CEI 61784-1, la CEI 61784-2 et la série CEI 61158. Elle ne couvre pas les aspects relatifs à la sécurité électrique et à la sécurité intrinsèque.

La Figure 1 illustre les relations entre la présente norme et les normes pertinentes relatives à la sécurité et au bus de terrain dans un environnement machines.

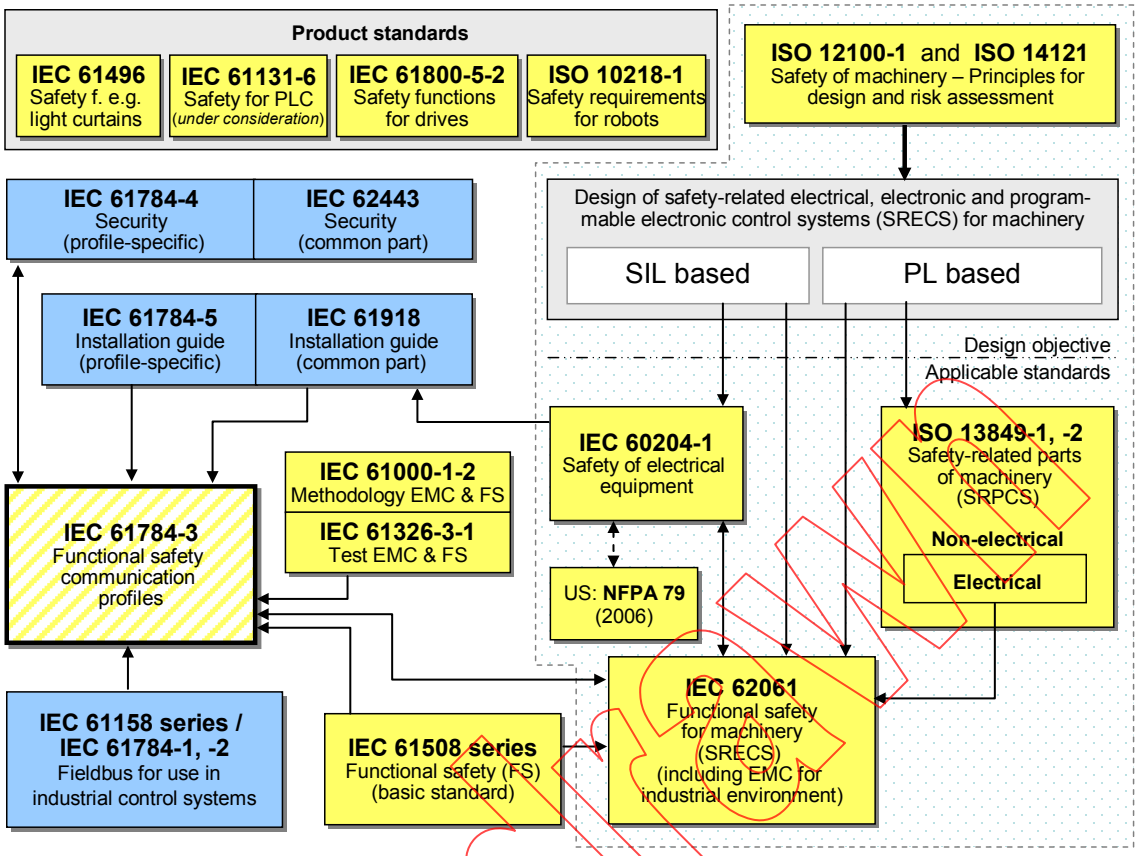

Key

(yellow) safety-related standards
(blue) fieldbus-related standards
(dashed yellow) this standard

Légende

Anglais	Français
Product standards	Normes de produits
Safety function, e.g. light curtains	Fonction de sécurité, par exemple rideaux de lumière
Safety for PLC (under consideration)	Sécurité relative aux automates programmables (à l'étude)
Safety functions for drives	Fonctions de sécurité applicables aux entraînements
Safety requirements for robots	Exigences de sécurité applicables aux robots
Safety of machinery - ... assessment	Sécurité des machines – principes généraux de conception et appréciation du risque
Security (profile-specific)	Sûreté (spécifique au profil)
Security (common part)	Sûreté (partie commune)
Design of safety-related .... for machinery	Conception des systèmes de commande électriques, électroniques et électroniques programmables relatifs à la sécurité pour les machines
SIL based	Basé sur SIL
PL based	Basé sur PL
Installation guide (profile-specific)	Guide d'installation (spécifique au profil)
Installation guide (common part)	Guide d'installation (partie commune)

Anglais	Français
Design objective	Objectif de conception
Applicable standards	Normes applicables
Safety of electrical equipment	Sécurité des équipements électriques
Safety-related parts of machinery	Parties des systèmes de commande relatives à la sécurité
Non-electrical	Non électrique
Electrical	Electrique
Methodology EMC & functional safety	Méthodologie en matière de compatibilité électromagnétique & sécurité fonctionnelle
Test EMC & functional safety	Essai CEM et sécurité fonctionnelle
Functional safety communication profiles	Profils de communication de sécurité fonctionnelle
IEC 61158 series / Fieldbus for use in industrial control systems	Série CEI 61158 / Bus de terrain pour utilisation dans des systèmes de commande industriels
IEC 61508 series, Functional safety (basic standard)	Série CEI 61508 Sécurité fonctionnelle (norme de base)
Functional safety for machinery .... for industrial environment)	Sécurité fonctionnelle des systèmes de commande électriques, électroniques et électroniques programmables (y compris les interférences électromagnétiques dans l'environnement industriel)
Key	Légende
(yellow) safety-related standards	(jaune) normes relatives à la sécurité
(blue) fieldbus-related standards	(bleu) normes relatives au bus de terrain
(dashed) yellow) this standard	(jaune pointillé) la présente norme
IEC	CEI

NOTE Les paragraphes 6.7.6.4 (complexité élevée) et 6.7.8.1.6 (faible complexité) de la CEI 62061 précisent la relation entre le niveau de performance PL (catégorie) et le niveau d'intégrité de sécurité SIL.

Figure 1 – Relations entre la CEI 61784-3 et d'autres normes (machines)

La Figure 2 illustre les relations entre la présente norme et les normes pertinentes relatives à la sécurité et aux bus de terrain dans un environnement de transformation.

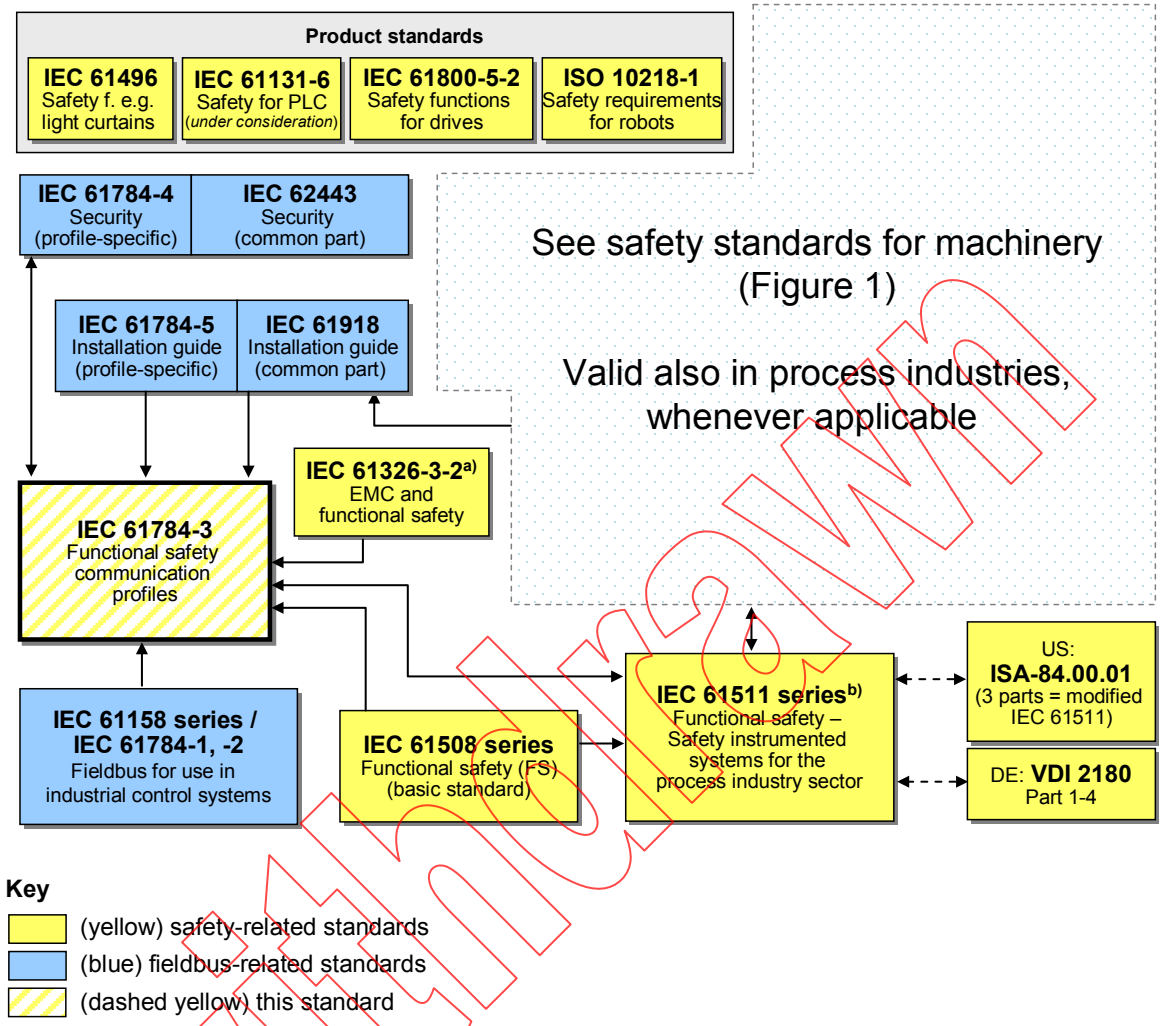

Légende

Anglais	Français
Product standards	Normes de produits
Safety function, e.g. light curtains	Fonction de sécurité, par exemple barrières photo électriques
Safety for PLC (under consideration)	Sécurité relative aux automates programmables (à l'étude)
Safety functions for drives	Fonctions de sécurité applicables aux entraînements
Safety requirements for robots	Exigences de sécurité applicables aux robots
Security (profile-specific)	Sûreté (spécifique au profil)
Security (common part)	Sûreté (partie commune)
Installation guide (profile-specific)	Guide d'installation (spécifique au profil)
Installation guide (common part)	Guide d'installation (partie commune)
See safety standards for machinery (Figure 1)	Voir normes de sécurité pour les machines (Figure 1)
Valid also in process industries, whenever applicable	Valable également dans les industries de transformation, le cas échéant
Functional safety communication profiles	Profils de communication de sécurité fonctionnelle

Anglais	Français
IEC 61326-3-2 a) EMC and functional safety	CEI 61326-3-2 a) CEM & sécurité fonctionnelle
IEC 61158 series/ IEC 61784-1-2, Fieldbus for use in industrial control systems	Série CEI 61158/ CEI 61784-1,-2 Bus de terrain pour utilisation dans des systèmes de commande industriels
IEC 61508 series, Functional safety (basic standard)	Série CEI 61508 Sécurité fonctionnelle (norme de base)
IEC 61511 seriesb) Functional safety–safety instrumented systems for the process industry sector	Série CEI 61511b) sécurité fonctionnelle – systèmes instrumentés de sécurité pour le secteur des industries de transformation
US: ISA 84.00.1 (3 parts = modified IEC 61511)	US: ISA 84.00.1 (3 parties = CEI 61511 modifiée)
DE : VDI 2180 Part 1 –4	DE : VDI 2180 Parties 1 à 4
Key	Légende
(yellow) safety-related standards	(jaune) normes relatives à la sécurité
(blue) fieldbus-related standards	(bleu) normes relatives au bus de terrain
(dashed) yellow) this standard	(jaune pointillé) la présente norme

[a] Pour des environnements électromagnétiques spécifiés; autrement, la CEI 61326-3-1.

[b] EN ratifiée.

Figure 2 – Relations entre la CEI 61784-3 et d'autres normes (transformation)

Les couches de communication de sécurité mises en œuvre dans le cadre de systèmes relatifs à la sécurité conformément à la série CEI 61508, assurent la confiance nécessaire à accorder à la transmission de messages (information) entre deux participants ou plus sur un bus de terrain dans un système sécuritaire, ou une fiabilité suffisante dans le comportement de sécurité en cas d'erreurs ou de défaillances du bus de terrain.

Les couches de communication de sécurité spécifiées dans la présente norme permettent de garantir cette assurance en utilisant un bus de terrain dans des applications nécessitant une sécurité fonctionnelle jusqu'au niveau d'intégrité de sécurité (SIL) spécifié par son profil de communication de sécurité fonctionnelle correspondant.

La revendication du SIL qui en résulte pour un système dépend de la mise en œuvre du profil de communication de sécurité fonctionnelle retenu au sein du système – la mise en œuvre du profil de communication de sécurité fonctionnelle dans un dispositif normal ne suffit pas à le qualifier de dispositif de sécurité.

La présente norme décrit:

— les principes de base de mise en œuvre des exigences de la série CEI 61508 pour les communications de données relatives à la sécurité, y compris les défauts de transmission potentiels, les mesures correctives et les considérations concernant l'intégrité des données;

— la description individuelle des profils de sécurité fonctionnelle pour plusieurs familles de profils de communication dans les CEI 61784-1 et CEI 61784-2;

— les extensions de la couche de sécurité aux sections relatives au service et aux protocoles de communication de la série CEI 61158.

0.2 Déclaration de droits de propriété

La commission électrotechnique internationale (CEI) attire l'attention sur le fait qu'il est déclaré que la conformité avec le présent document peut impliquer l'utilisation de brevets concernant les profils de communication de sécurité fonctionnelle pour la famille 13 comme suit, où la notation [xx] désigne le détenteur des droits de propriété:

AT 31/2007	[BR]	Anordnung und ein Verfahren zur sicheren Datenkommunikation über ein nicht sicheres Netzwerk
DE 102004055978.3	[BR]	Verfahren zur Zeitsynchronisation innerhalb eines sicherheitsgerichteten Netzwerkes
DE 102004055685.7	[BR]	Verfahren zur Abgrenzung eines sicheren Netzwerkes
DE 102004055684.9	[BR]	Verfahren zur Absicherung des Datentransfers in einem sicheren Netzwerk mit CRC's variabler Länge
EP 08150038	[BR]	Arrangement and a method for safe data communication via a non-safe network
US 11/970178	[BR]	Arrangement and a method for safe data communication via a non-safe network

La CEI ne prend pas position eu égard à la preuve, la validité et la portée de ces droits de propriété.

Les détenteurs de ces droits de propriété ont donné l'assurance à la CEI qu'ils consentent à négocier des licences avec des demandeurs du monde entier, en des termes et à des conditions raisonnables et non discriminatoires. De ce fait, les déclarations des détenteurs desdits droits de brevets sont enregistrées auprès de la CEI.

Des informations peuvent être obtenues auprès de:

[BR] Bernecker + Rainer
Industrie-Elektronik Ges.m.b.H.
B&R Strassse 1
5142 Eggelsberg
AUTRICHE

Tél.: +43 7748 6586– 0
Télécopie: +43 7748 6586 – 26

L'attention est par ailleurs attirée sur le fait que certains des éléments du présent document peuvent faire l'objet de droits de propriété intellectuelle ou de droits analogues autres que ceux identifiés ci-dessus. La CEI ne saurait être tenue pour responsable de ne pas avoir identifié de tels droits de propriété et de ne pas avoir signalé leur existence.

RÉSEAUX DE COMMUNICATION INDUSTRIELS – PROFILS –

Partie 3-13: Bus de terrain de sécurité fonctionnelle – Spécifications supplémentaires pour CPF 13

1 Domaine d'application

La présente partie de la série CEI 61784-3 spécifie une couche de communication sécuritaire (services et protocole) fondée sur la CPF 13 de la CEI 61784-2 et le type 13 de la CEI 61158. Elle identifie les principes applicables aux communications de sécurité fonctionnelle définies dans la CEI 61784-3, et appropriés à cette couche de communication de sécurité.

NOTE 1 Elle ne couvre pas les aspects relatifs à la sécurité électrique et à la sécurité intrinsèque. La sécurité électrique concerne les dangers tels que les chocs électriques. La sécurité intrinsèque concerne les dangers associés aux atmosphères explosibles.

La présente partie [1] définit les mécanismes de transmission des messages propres à la sécurité entre les participants d'un réseau réparti, en utilisant la technologie de bus de terrain conformément aux exigences de la série CEI 61508 [2] concernant la sécurité fonctionnelle. Ces mécanismes peuvent être utilisés dans diverses applications industrielles, telles que la commande de processus, l'usinage automatique et les machines.

La présente partie fournit des lignes directrices tant pour les développeurs que pour les évaluateurs de dispositifs et systèmes conformes.

NOTE 2 La revendication du SIL qui en résulte pour un système dépend de la mise en œuvre du profil de communication de sécurité fonctionnelle retenu au sein du système – la mise en œuvre du profil de communication de sécurité fonctionnelle, conforme à la présente partie, dans un dispositif normal ne suffit pas à le qualifier de dispositif de sécurité.

2 Références normatives

Les documents de référence suivants sont indispensables pour l'application du présent document. Pour les références datées, seule l'édition citée s'applique. Pour les références non datées, la dernière édition du document de référence s'applique (y compris les éventuels amendements).

CEI 61131-3, *Programmable controllers – Part 3: Programming languages* (disponible uniquement en anglais)

IEC 61158-3-13, *Industrial communication networks – Fieldbus specifications – Part 3-13: Data-link layer service definition – Type 13 elements* (disponible uniquement en anglais)[3]

IEC 61158-4-13, *Industrial communication networks – Fieldbus specifications – Part 4-13: Data-link layer protocole specification – Type 13 elements (*disponible uniquement en anglais*)*

IEC 61158-5-13, *Industrial communication networks – Fieldbus specifications – Part 5-13: Application layer service definition – Type 13 elements (*disponible uniquement en anglais*)*

---

[1] Dans les pages suivantes de la présente norme, "la présente partie" se substitue à "cette partie de la série CEI 61784-3".

[2] Dans les pages suivantes de la présente norme, "CEI 61508" se substitue à "série CEI 61508".

[3] Les publications monolingues des séries IEC 61158 et IEC 61784 sont actuellement en cours de traduction.

IEC 61158-6-13, *Industrial communication networks – Fieldbus specifications – Part 6-13: Application layer protocole specification – Type 13 elements (*disponible uniquement en anglais*)*

CEI 61508 (toutes les parties), *Sécurité fonctionnelle des systèmes électriques / électroniques / électroniques programmables relatifs à la sécurité*

IEC 61784-2, *Industrial communication networks – Profiles – Part 2: Additional fieldbus profiles for real-time networks based on ISO/IEC 8802-3* (disponible uniquement en anglais)

IEC 61784-3:2010[4], *Industrial communication networks – Profiles – Part 3: Functional safety fieldbuses – General rules and profile definitions* (disponible uniquement en anglais)

IEC 61918, *Industrial communication networks – Installation of communication networks in industrial premises* (disponible uniquement en anglais)

ISO/CEI 19501, *Technologies de l'information – Traitement distribué ouvert – Langage de modélisation unifié (UML), version 1.4.2*

4 En cours d'élaboration.